Einbauempfehlung: Ölbremse

Bauckhage

Nutzen Sie die Kompetenz und Erfahrung unserer Spezialisten. Bitte füllen Sie diese Einbauempfehlung aus und fügen Sie eine **Zeichnung/Skizze** mit an. Daraufhin erhalten Sie ein unverbindliches Angebot. Bitte wählen Sie den entsprechenden Einbaufall aus und nennen Sie uns Ihre Anforderungen. Bitte füllen Sie alle mit ***** gekennzeichneten Felder aus!
Bitte beachten: Funktionsbedingt haben Ölbremsen einen ungedämpften Leerhub.
Bei Temperaturveränderung ändert sich das Dämpfverhalten ebenfalls sehr stark.

Wählen Sie ein Fallbeispiel. *

○ Ölbremse – unterhalb der Klappe

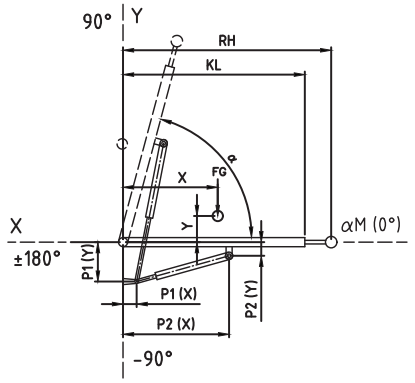

○ Ölbremse – oberhalb der Klappe

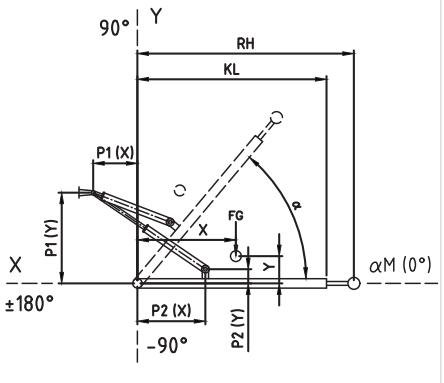

○ Ölbremse – lineares Verfahren

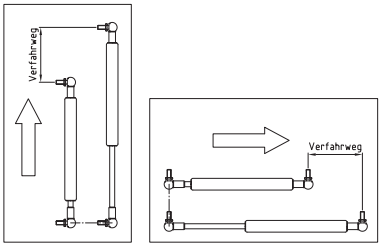

○ senkrecht / waagerecht ○

Erforderliche Angaben

Gewicht der Klappe *	FG		kg
Massenschwerpunkt	X		mm
	Y		mm
Anfangswinkel der Klappe *	αM		°
Öffnungswinkel der Klappe *	α		°
Klappenlänge *	KL		mm
Einsatztemperatur	T		°C
Dämpfrichtung *		○ Druck ○ Zug ○ Beidseitig	
Dämpfgeschwindigkeit *	V^d		mm/sec.
Anzahl der Dämpfer pro Klappe*	n		Stück

Anschlussteile *

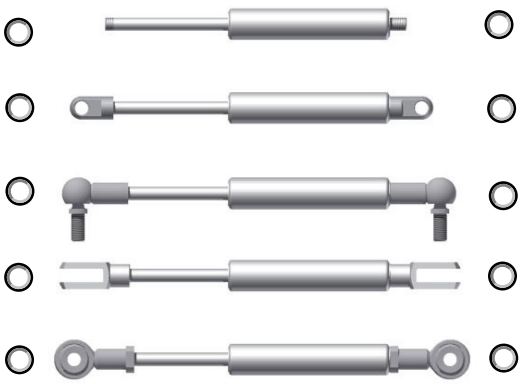

Einsatzgebiet: Innenbereich

Material * ○ Stahl ○ V2A ○ V4A

Ölbremsen Anlenkpunkte

Sind die Befestigungspunkte der Ölbremse bekannt oder fix, geben Sie bitte die Werte unter Festpunkt/Lospunkt an.

Ist der Einbauplatz für die Ölbremsen begrenzt, grenzen Sie bitte den zur Verfügung stehenden Einbauplatz durch Angabe der Werte „±X" und „±Y" unter „Möglicher Einbauplatz" ein.

Abstandsmaße Festpunkt

Festpunkt P1	X		mm	Y	mm
Möglicher Einbauplatz	±X		mm	±Y	mm
Lospunkt P2	X		mm	Y	mm
Möglicher Einbauplatz	±X		mm	±Y	mm

Serienfertigung ○ ja ○ nein

Kontaktdaten *

Name *	
Firma *	
Straße *	
PLZ / Ort*	
Land	Deutschland
Telefon *	
Fax	
E-Mail *	
Bedarf	
Komm.- Auftragsnr.	

Anfrage drucken