Einbauempfehlung
Gasfeder

Bauckhage

Nutzen Sie die Kompetenz und Erfahrung unserer Spezialisten. Bitte füllen Sie diese Einbauempfehlung aus und fügen Sie möglichst eine Zeichnung/Skizze mit an. Daraufhin erhalten Sie ein unverbindliches Angebot. Bitte wählen Sie den entsprechenden Einbaufall aus und nennen Sie uns Ihre Anforderungen. **Bitte füllen Sie alle mit * gekennzeichneten Felder aus!**

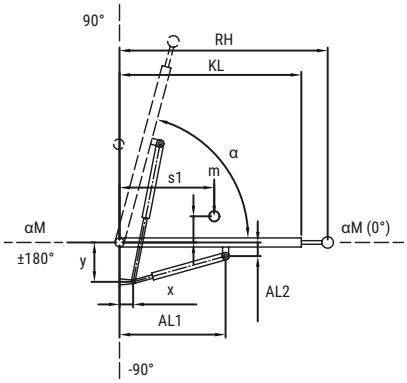

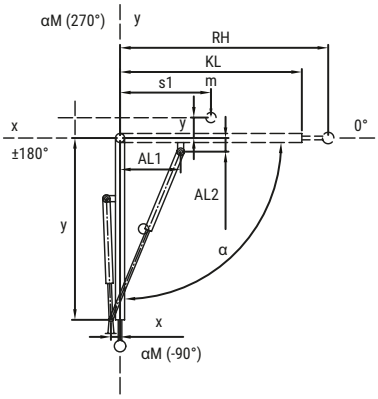

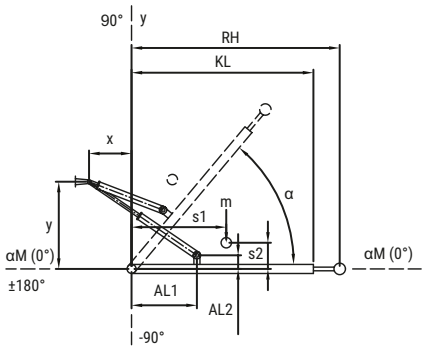

● **Option 01** | Gasdruckfeder ○ **Option 02** | Gasdruckfeder ○ **Option 03** | Gaszugfeder

Anschlussteile *

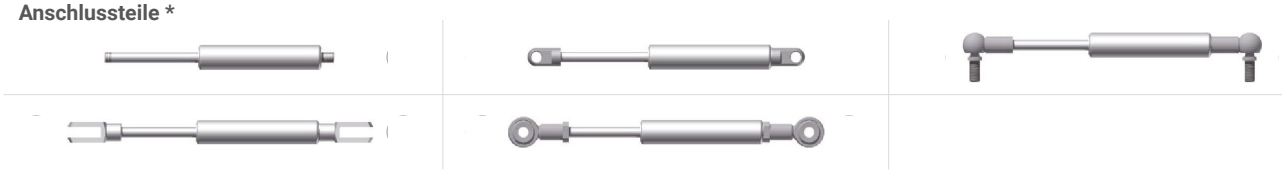

Einsatzgebiet *

Material * ○ **Stahl** ○ **V2A** ○ **V4A**

Erforderliche Angaben

Gewicht der Klappe *	m		kg
Massenschwerpunkt *	s1		mm
	s2		mm
Gewünschte Handkraft			N
Anfangswinkel der Klappe *	αM		°
Öffnungswinkel der Klappe *	α		°
Klappenlänge *	KL		mm
Klappenstärke *	KS		mm
Radius der Handkraft	RH		mm
Anzahl der Gasfedern pro Klappe *	n		Stück

Gasfeder Anlenkpunkte

Sind die Befestigungspunkte der Gasfeder bekannt oder fix, bitte die Werte unter „min" und „max" angeben.

Ist der Einbauplatz für die Gasfedern begrenzt, bitte den zur Verfügung stehenden Einbauplatz durch Angabe der Werte „min" und „max" eingrenzen.

Abstandsmaße Festpunkt

x-Koordinate	x-min		mm	x-max		mm
y-Koordinate	y-min		mm	y-max		mm

Abstandsmaße Lospunkt

AL1 min		mm	AL1 max		mm
AL2 min		mm	AL2 max		mm

Ihre Anfrage

Name *		Land		Bedarf	
Firma *		Telefon *		Komm.-/Auftragsnr.	
Straße *		Fax			
PLZ / Ort*		E-Mail *			

Anfrage drucken | Anfrage senden

BAUCKHAGE GmbH Gasfedertechnik | Gennaer Straße 66 | 58642 Iserlohn
Telefon: 023 74 929 350 | Telefax: 023 74 929 355 | E-Mail: info@bauckhage-gmbh.de | Internet: **www.bauckhage-gmbh.de**